シース熱電対　S35S型 (スリーブ型・スプリング付)

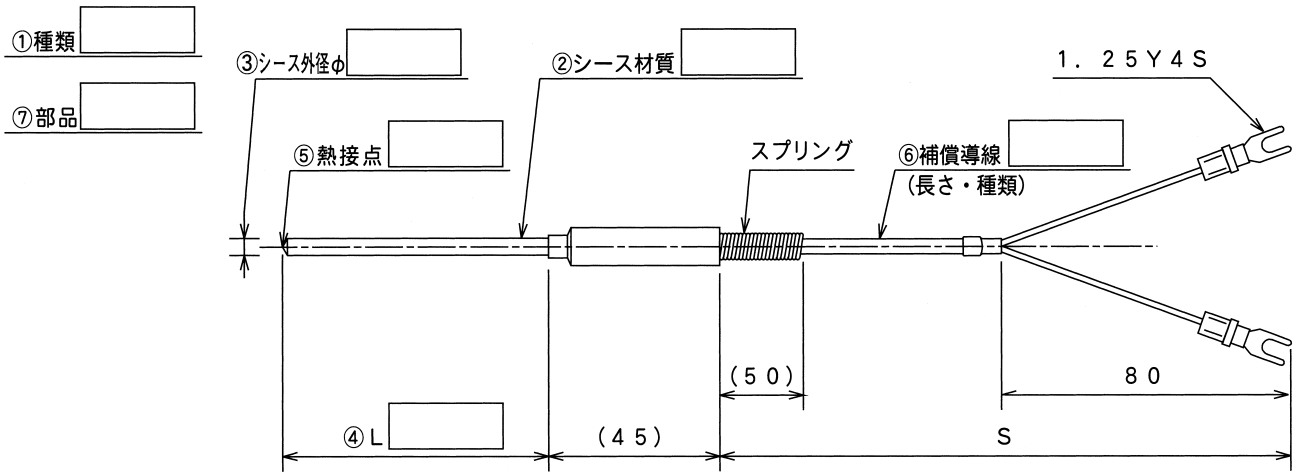

●型　式

S35S×①×②×③×④×⑤×⑥×⑦

種類　シース材質　シース外径　L寸法　熱接点　S寸法 補償導線　部品

記入例：S35S × K × 316 × 4.8 × 300 × u × 3EXD × CF1／2

①熱電対種類

シングルエレメント					ダブルエレメント				
K	T	J	E	R	KD	TD	JD	ED	RD

②シース材質

SUS316	SUS310S	インコネル
316	310	INC

③シース外径

外径	φ1.0	φ1.6	φ2.3	φ3.2	φ4.8	φ6.4	φ8.0
シングルエレメント	1.0	1.6	2.3	3.2	4.8	6.4	8.0
ダブルエレメント	―	―	―	3.2	4.8	6.4	8.0

④L寸法　mm単位で表記願います。

⑤熱接点

非接地	接地	露出
U	G	E

⑥補償導線種類　S寸法はm単位で表記願います。

EXA	EXB	EXC	EXD	EXE	FEP

⑦別紙部品ページよりお選び下さい。

※熱電対種類によってはシース材質、シース外径がない物もありますので弊社営業まで御確認下さい。